SWISS POWER

GISLER POWER

GIPOKOMBI

POKRETNO POSTROJENJE ZA DROBLJENJE EQUIPAMENTO TRITURADOR DE LAGARTAS *INSTALACIÓN CON ORUGAS MÓVILES*

GIPOKOMBI RJEŠAVA SVAKI ZADATAK
GIPOKOMBI RESOLVE QUALQUER TAREFA
GIPOKOMBI SOLUCIONA CUALQUIER TAREA

Kombinirani GIPO strojevi na gusjenicama visoko su učinkovit sustav s udarnom drobilicom i strojem za filtriranje na šasiji. Ondje gdje su se dosad za proizvodnju razvrstanog konačnog proizvoda rabila dva stroja (stroj za drobljenje i stroj za filtriranje), za to je danas dovoljan samo jedan stroj. Vlasniku to donosi znatne troškovne prednostipri nabavi, transportiranju, potrošnji goriva i opterećenju okoliša. Univerzalno su primjenjivi i impresioniraju svojom velikom učinkovitošću, iskušanom tehnologijom i jednostavnim rukovanjem.

Os equipamentos trituradores de lagartas GIPO-Kombi são um sistema altamente eficiente com um triturador de impacto e uma instalação de peneira em um chassis. Até agora, para a fabricação de um produto final convencional, eram precisas duas máquinas separadas (triturador e peneira); hoje em dia, uma única máquina é suficiente. Isso traz ao empresário vantagens decisivas ao nível dos custos de aquisição, transporte, consumo de combustível e sobrecarga ambiental. Podem ser empregues universalmente e convencem devido à sua elevada performance, tecnologia comprovada e comando simples.

Las instalaciones combinadas con orugas móviles GIPO son un sistema altamente eficiente con una trituradora de impacto y una instalación de cribado sobre un chasis. Donde hasta ahora se precisaban dos máquinas separadas (trituradora e instalación de cribado) para la fabricación de un producto final de calidad, ahora solo es necesaria una máquina. Esto supone ventajas decisivas en cuanto a costes para el empresario, tanto en la adquisición, el transporte, el consumo de combustible como en la contaminación del medio ambiente. Las instalaciones se pueden utilizar universalmente y convencen gracias a su elevada potencia, su probada técnica y su fácil manejo.

GIPOKOMBI RC 130 FDR s magnetom gore u uzdužnom smjeru / com imã em cima em direção longitudinal / *con imán arriba en sentido longitudinal*

GIPOKOMBI RC 130 C sa zakretnom odvodnom trakom / com esteira giratória de descarga / *con cinta de descarga giratoria*

GIPOKOMBI RC 130 FDR

GIPOKOMBI RC 130 C s kombiniranim pogonom / com impulsão combinada / *con accionamiento combinado*

GIPOKOMBI RC 131 FDR

GIPOKOMBI – SNAŽAN, MASIVAN, PROVJEREN

GIPOKOMBI – POTENTE, MACIÇO, COMPROVADO

GIPOKOMBI – POTENTE, MACIZA, PROBADA

Serija GIPOKOMBI provjereni je jamac maksimalnog učinka i jasan predvodnik u branši za najteže primjene sa satnim učinkom do 1100 tona. Strojevi se mogu rabiti u svim područjima pripreme minerala.

A série GIPOKOMBI é uma garantia comprovada de altíssimo desempenho e líder evidente do setor para as cargas mais pesadas com até 1.100 toneladas de desempenho por hora. As instalações podem ser empregadas em todos os setores da preparação mineral.

La serie GIPOKOMBI es una garantía probada de rendimiento máximo y claro líder del sector para los trabajos más duros de hasta 1.100 toneladas de rendimiento por hora. Las instalaciones se pueden emplear en todas las áreas del tratamiento mineral.

Dovoz plosnatom trakom s grubim filtriranjem na valjkastoj rešetki / Alimentação por esteira de placas com peneiragem prévia por grade de rolos / *Alimentación de tablero articulado con criba previa con parrilla de rodillos*

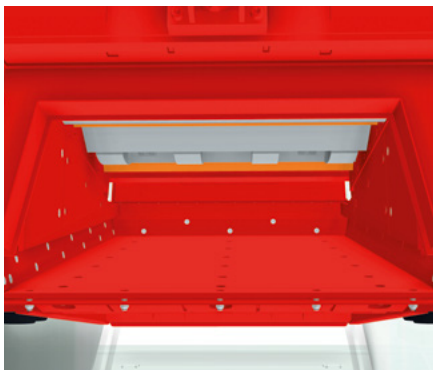

Mnogo mjesta sprječava gomilanje materijala / Muito espaço impede o acúmulo de material / *El espacio generoso evita congestiones de material*

Učinkovit inovativan izravan pogon drobilice u kombinaciji s pouzdanim hidrauličnim pogonom za sporedne pogone osiguravaju minimalnu potrošnju goriva i maksimalnu ekonomičnost. / Propulsão direta inovadora eficaz em combinação com a propulsão hidráulica para as propulsões paralelas geram o menor consumo de combustível e a maior rentabilidade. / *El eficiente e innovador accionamiento directo de la trituradora en combinación con el fiable accionamiento hidráulico para los mandos auxiliares garantizan un consumo mínimo de combustible y una rentabilidad máxima.*

RR

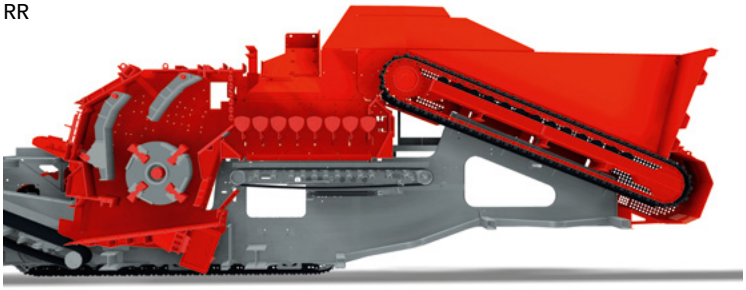

C

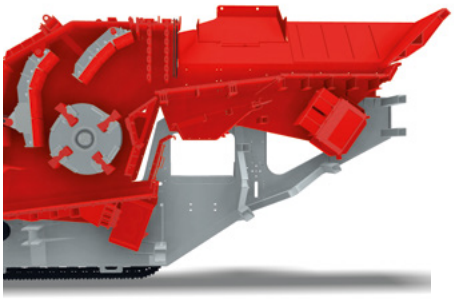

Dovozni sklop s integriranim grubim filtriranjem / Unidade de alimentação com peneiragem prévia integrada / *Unidad de entrada con criba previa integrada*

FDR

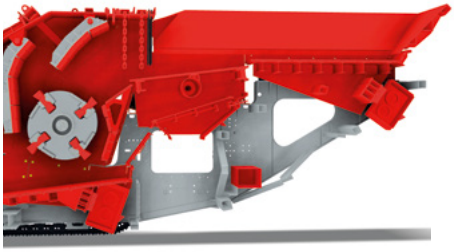

Dovozni sklop s neovisno oscilirajućim grubim filtriranje (višeslojnim) / Unidade de alimentação com peneiragem prévia oscilatório independente (múltiplos decks) / *Unidad de entrada con criba previa oscilante independiente (varias cubiertas)*

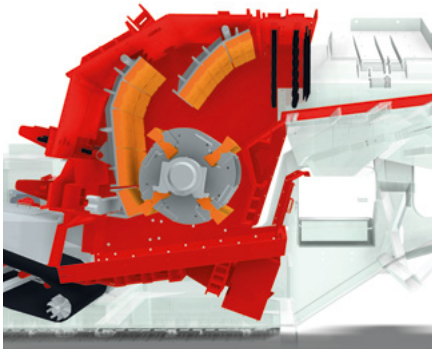

Udarni mlin s dva visokokvalitetna udarna mehanizma i opcionalnom stazom za mljevenje / Moinho de percussão com dois percussores de alta qualidade e linha de trituração opcional / *Pulverizador por impacto con dos herramientas de trituración de alta calidad y cinta de trituración opcional*

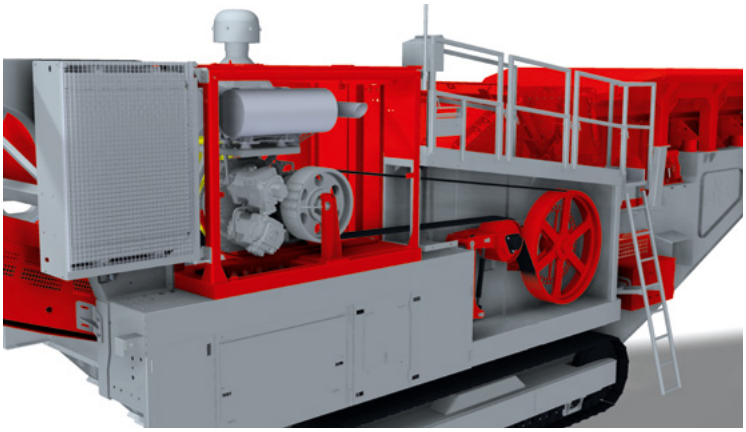

- Maksimalna pouzdanost
- Niski troškovi po toni lomljenog materijala
- Najmodernija tehnologija, velika mobilnost i minimalno vrijeme potrebno za pripremu
- Švicarska kvaliteta
- Dugi radni vijek s velikom preprodajnom vrijednošću
- Potpuno hidraulični koncept pogona s visokokvalitetnim komponentama i minimalnom elektrikom (-50 °C Sibir, +55 °C Dubai)
- Nenadmašna učinkovitost
- Kontinuirano prilagodljiva brzina vrtnje rotora – trenutačni utjecaj na konačni proizvod
- Dizelski motor CAT s najnovijom tehnologijom – snažno dimenzioniran s pričuvnom snagom
- Vrlo robustan udarni mlin s dva visokokvalitetna udarna mehanizma
- Velika mobilnost – kratka vremena opremanja – kompaktne dimenzije
- Prilagodba šasije transportnom sustavu
- Prilagodbe po želji naručitelja
- Jednostavna dijagnostika pogrešaka zahvaljujući pristupačnosti komponenata
- Servisna služba tvrtke GIPO
  Jamstvo ekonomičnosti i dugotrajnog partnerstva
- Istodobna proizvodnja više visokokvalitetnih, razvrstanih konačnih proizvoda
- Niži troškovi nabave i transporta
- Samo jedan transport jer transportne trake nije potrebno demontirati radi transporta
- Zbog integriranog povrata glomaznog granulata moguć je veći procjep za drobljenje

- A mais alta confiabilidade
- Baixos custos por tonelada de material triturado
- Engenharia de última geração, alta mobilidade e perda mínima de tempo para preparação
- Qualidade suíça
- Longa vida útil com alto valor de revenda
- Conceito de impulsão plenamente hidráulica com componentes de alta qualidade e elétrica mínima (-50°C Sibéria, +55°C Dubai)
- Desempenho imbatível
- Ajuste infinitamente variável dos giros do rotor – influência imediata sobre o produto final
- Motor CAT diesel com tecnologia de ponta – dimensionado robusto com reserva de desempenho
- Moinho de percussão muito robusto com dois percussores de alta qualidade
- Alta mobilidade – tempo curto de preparação – baixa necessidade de espaço
- Adaptação de chassi para sistema de transporte
- Adaptações personalizadas ao cliente
- Fácil busca por erros graças à boa acessibilidade dos componentes
- Assistência ao cliente GIPO: Garantia de rentabilidade e parceira de longo prazo
- Fabricação simultânea de múltiplos produtos finais de alta qualidade classificados
- Custos mais baixos de aquisição e transporte
- Somente um transporte, pois não há necessidade de desmontagem das esteiras para o transporte
- Através do retorno integrado de grãos grandes, uma fenda de quebra maior é possível

- *Elevada fiabilidad*
- *Reducidos costes por tonelada de material triturado*
- *Técnica más moderna, elevada movilidad y mínimo tiempo de preparación*
- *Calidad suiza*
- *Larga vida útil con elevado valor de reventa*
- *Concepto de accionamiento totalmente hidráulico con componentes de alta calidad y sistema eléctrico mínimo (-50 °C Siberia, +55 °C Dubái)*
- *Potencia sin parangón*
- *Las revoluciones del rotor se pueden ajustar gradualmente: efecto inmediato en el producto final*
- *Motor diésel CAT de última generación: bien dimensionado con reserva de potencia*
- *Pulverizador por impacto muy robusto con dos herramientas de trituración de alta calidad*
- *Elevada movilidad, breves tiempos de preparación, requiere poco espacio*
- *Adaptación del chasis al sistema de transporte*
- *Ajustes específicos para el cliente*
- *Fácil búsqueda de errores gracias a la buena accesibilidad de los componentes*
- *Servicio de atención al cliente de GIPO: La garantía de rentabilidad y relación a largo plazo*
- *Fabricación simultánea de varios productos finales calibrados de alta calidad*
- *Menores costes de adquisición y transporte*
- *Solo se requiere un transporte, puesto que las cintas transportadoras no se deben desmontar para el transporte*
- *Gracias al retroceso integrado del grano retenido, es posible una mayor hendidura de trituración*

Primjena za prirodni kamen / Uso com pedras naturais / *Uso en piedra naturalr*

Drobljenje i filtriranje u jednom stroju / Triturar e peneirar com apenas um equipamento / *Triturar y cribar en una sola instalación*

Kompletna priprema materijala izravno na rušenom objektu / Preparação completa do material diretamente no objeto de extração / *Completa preparación del material directamente en el objeto de demolición*

Separacija željeza u smjeru protoka s pomoćuvrlo jakog trajnog magneta / Descarga de ferro na direção do fluxo por meio deimã permanente muito forte / *Descarga de hierro en dirección de flujo mediante imán permanente muy potente*

RC 170 FDR s radnim kapacitetom do 1100 t/h / com desempenho de até 1100 t/h / *con una potencia de hasta 1.100 t/h*

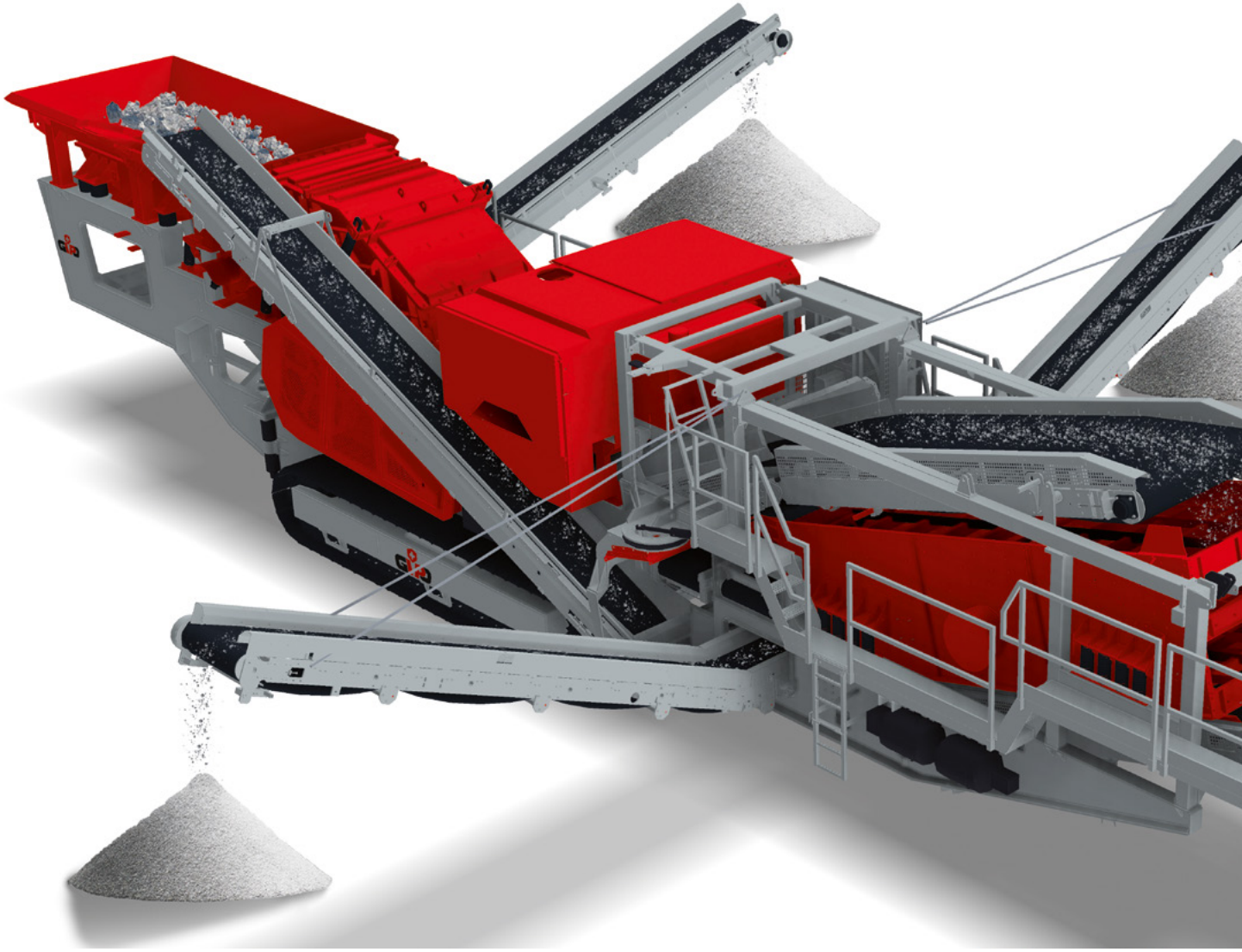

Transportni položaj /
Posição de transporte /
Posición de transporte

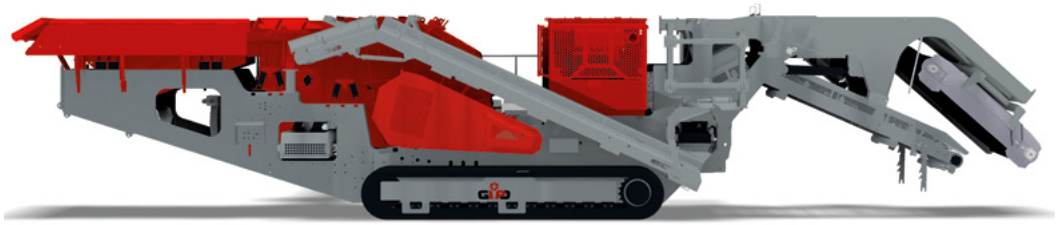

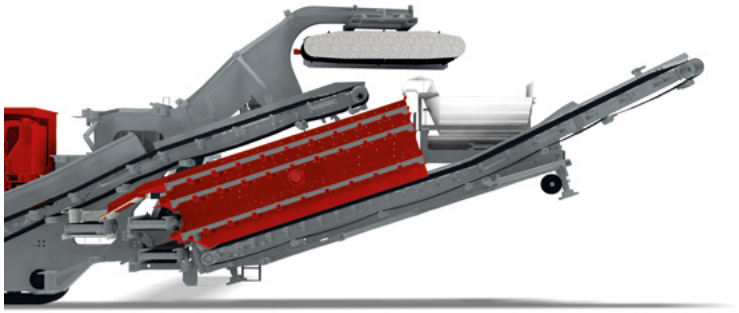

Troslojni sklop za naknadno filtriranje separacijom željeza u uzdužnom smjeru / Unidade de peneira posterior de 3 decks com descarga de ferro em direção longitudinal / *Unidad de criba posterior de 3 cubiertas con descarga de hierro en sentido longitudinal*

Separacija željeza u predsitu bočne trake / Descarga de ferro com peneira prévia de esteira lateral / *Descarga de hierro en la criba previa de cinta lateral*

Poprečna separacija željeza / Descarga de ferro transversal / *Descarga de hierro transversal*

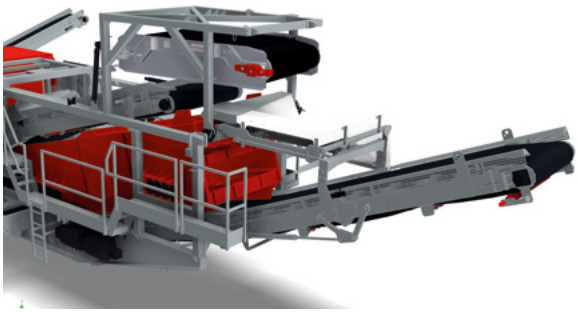

Separacija željeza u uzdužnom smjeru magnetskim blokom / Descarga de ferro em direção longitudinal com bloco magnético / *Descarga de hierro en sentido longitudinal con bloque magnético*

Troslojni sklop za naknadno filtriranje, hidraulično spuštanje, pokretna primjena / Unidade de peneira posterior de 3 decks com abaixamento hidráulico, móvel com guindaste de gancho / *Unidad de criba posterior de 3 cubiertas que se puede bajar hidráulicamente y mover mediante elevador de gancho*

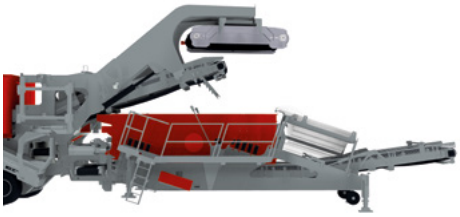

Proizvodnja do 5 različitih konačnih proizvoda / Fabricação de até 5 produtos finais diferentes / *Fabricación de hasta 5 productos finales diferentes*

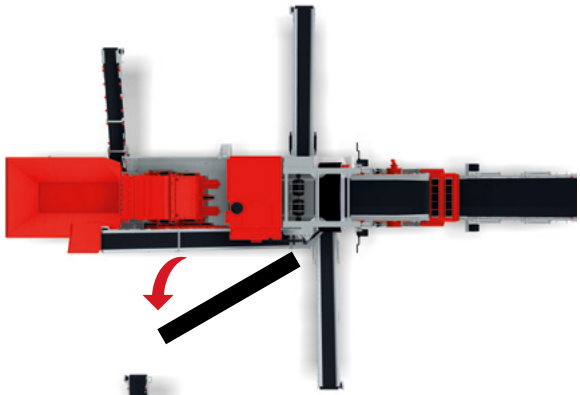

Opcija sa samo dva konačna proizvoda / Opção com apenas dois produtos finais / *Opción con solo dos productos finales*

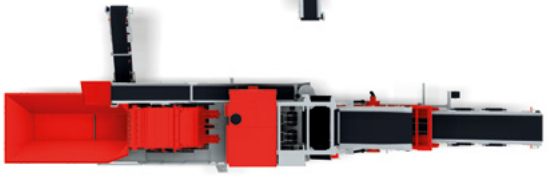

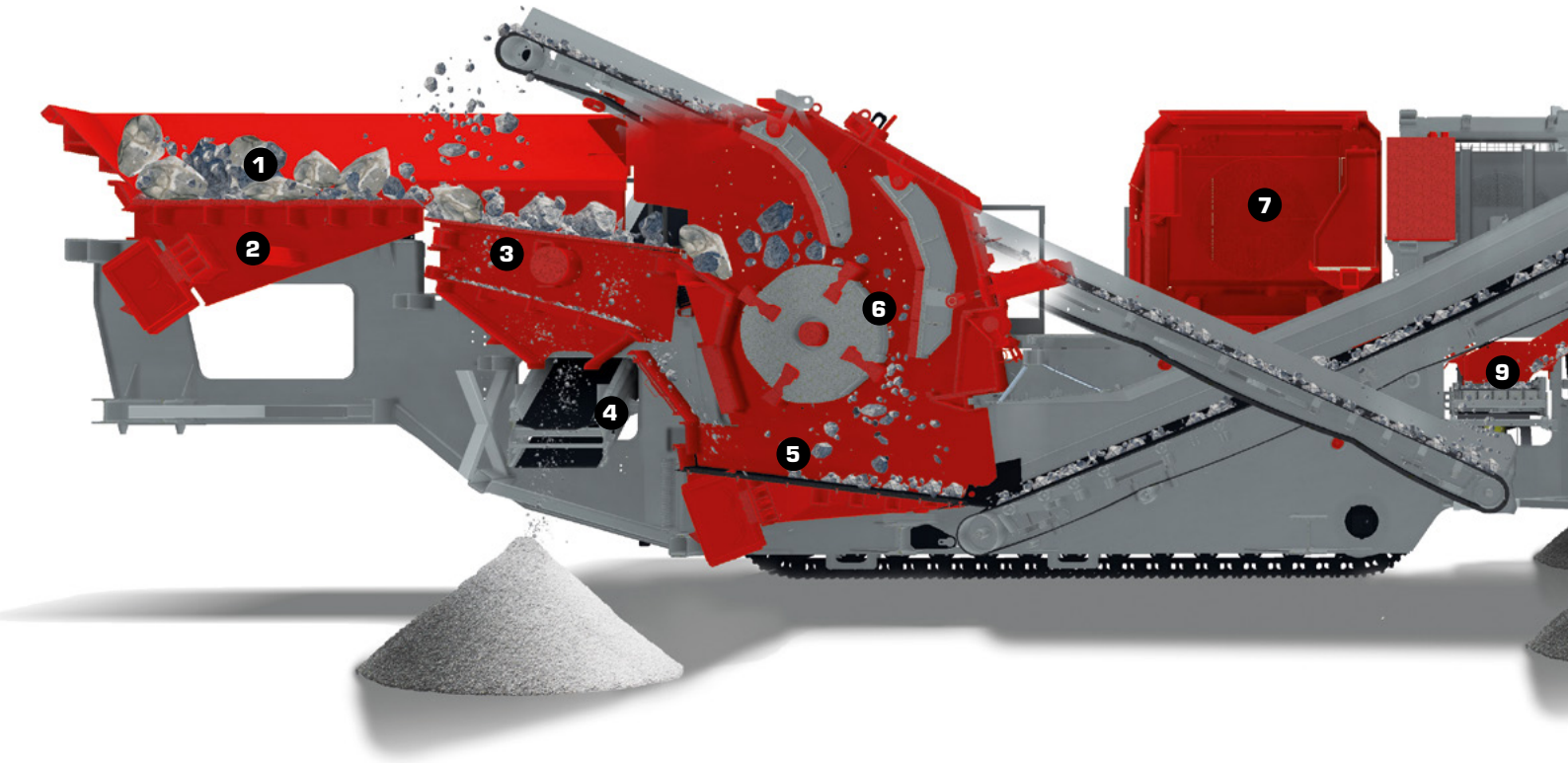

SHEMA TOKA – SNAŽAN I UČINKOVIT

ESQUEMA DE FLUXO – ALTO DESEMPENHO E EFICIÊNCIA

ESQUEMA DE CIRCULACIÓN – POTENCIA Y EFICIENCIA

Koncept protoka materijala onemogućava sužavanje struje materijala, a širine sustava transportnih elemenata «otvaraju» se u smjeru protoka materijala.

O conceito de fluxo do material evita gargalos no fluxo de materiais, os elementos de transporte na largura do sistema "se abrem" na direção do fluxo do material.

El concepto de flujo del material evita un embotellamiento del flujo de material; los anchos del sistema de los elementos de transporte „se abren" en la dirección del flujo de material.

1. Dozirni lijevak
Robustan lijevak od čelika otpornog na habanje

2. Dovozni uređaj
Optimalno dovođenje materijala s automatskom regulacijom preopterećenja

3. Predsito
Vrlo učinkovito dvoslojno grubo filtriranje, integrirano / zasebno

4. Predsito bočne odvodne trake
Može se na obje strane utično ili hidraulički sklopiti

5. Odvodni žlijeb
Odvođenje velike količine materijala s funkcijom zaštite trake

6. Univerzalna udarna drobilica
Kontinuirana regulacija brzine vrtnje, optimizirana izvedba odbojnih zidova

7. Pogonski agregat
Snažno dimenzioniran dizelski motor, koncept pogona s optimiziranim učinkom

8. Magnetski separator
Vrlo učinkovita separacija željeza u poprečnom ili uzdužnom smjeru

9. Gornji sloj za povrat glomaznog granulata
Hidraulički zakretan, opcionalan sa separacijom lakih materijala

10./11. Srednji/donji sloj za bočno odvođenje
S obostranim odvodom

12. Sklop za naknadno filtriranje
Snažan i prostran 1 do 3-slojni stroj za filtriranje

13. Sito ispod trake
Mehanički ili hidraulički sklopivo radi maksimalne visine odbacivanja

1. Funil de carga
Funil robusto de aço de desgaste

2. Unidade de alimentação
Alimentação ideal de material com regulagem automática de sobrecarga

3. Crivo prévio
Peneiragem prévia muito eficiente de 2 decks integrada / separada

4. Esteira de descarregamento lateral, crivo prévio
Basculante em ambos os lados mecânico ou hidráulico

5. Calha de saída
Descarga de grandes volumes de materiais comfunção de de proteção da esteira

6. Triturador de percussão universal
Regulagem infinitamente variável, modelo ideal de parede de percussão

7. Agregado de impulsão
Motor a diesel de dimensões robustas, conceito de impulsão orientado ao desempenho

8. Descartador magnético
Descarga muito eficiente de ferro na direção transversal ou longitudinal

9. Retorno de grãos muito grandes deck superior
Giratório hidráulico, opcional com descarte de material leve

10./11. Descarga lateral deck intermediário/inferior
Com descarga bilateral

12. Unidade de peneira posterior
Máquina de peneirar de alto desempenho e de área ampla 1-3 decks

13. Esteira sob crivo
Basculante mecânica- ou hidraulicamente para máxima altura de expulsão

1. Tolva alimentadora
Robusto embudo de acero de desgaste

2. Unidad de entrada
Alimentación óptima del material con regulación automática de sobrecarga

3. Criba previa
Criba previa de 2 cubiertas extremadamente eficiente, integrada / separada

4. Criba previa de cinta de descarga lateral
Colocable a ambos lados o plegable hidráulicamente

5. Canaleta de salida
Salida de material de gran volumen con función de protección de cinta

6. Trituradora de impacto universal
Regulación continua del número de revoluciones, ejecución optimizada de la pared reflectora

7. Agregado de accionamiento
Motor diésel de rendimiento elevado, concepto de accionamiento con potencia optimizada

8. Separador magnético
Descarga de hierro extremadamente eficiente en sentido transversal o longitudinal

9. Cubierta superior de retroceso de grano retenido
Se puede girar hidráulicamente, opcional con separación de la materia ligera

10./11. Cubierta central/inferior de descarga lateral
Con salida a ambos lados

12. Unidad de criba posterior
Máquina de cribar de 1-3 cubiertas potente y de gran superficie

13. Cinta debajo de criba
Plegable mecánica o hidráulicamente para una altura de descarga máxima

GIPOKOMBI RC 110 FDR sa zračnom separacijom i troslojnim sklopom sita / com peneiragem por sopro e unidade de peneira de 3 decks / *con separación por aire y unidad de criba de 3 cubiertas*

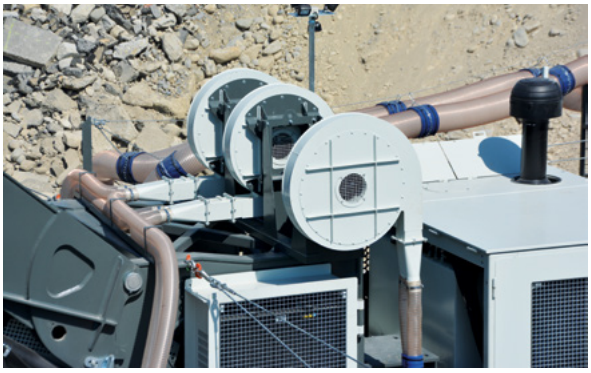

Ventilator za zračnu separaciju / Aplicador de ar comprimido para peneiragem por sopro / *Sopladores de la separación por aire*

Izravan pogon i separacija željeza u uzdužnom smjeru / Propulsão direta e descarga longitudinal de ferro / *Accionamiento directo y descarga de hierro en sentido longitudinal*

Separacija željeza u uzdužnom smjeru sa spustivim trajnim magnetom / Descarga de ferro na direção longitudinal com imã permanente rebaixável / *Descarga de hierro en sentido longitudinal con imán permanente que se puede bajar*

GIPOKOMBI RC 130 FDR sa zračnom separacijom, separacijom željeza u uzdužnom smjeru i separacijom željeza s pomoću magnetskog bubnja / com peneiragem por sopro, descarga de ferro na direção longitudinal e descarga de ferro por meio de tambor magnético / *con separación por aire, descarga de hierro en sentido longitudinal y salida de hierro mediante tambor magnético*

GIPOKOMBI RC 130 FDR

GIPOKOMBI RC 131 FDR s kombiniranim pogonom / com impulsão combinada / *con accionamiento combinado*

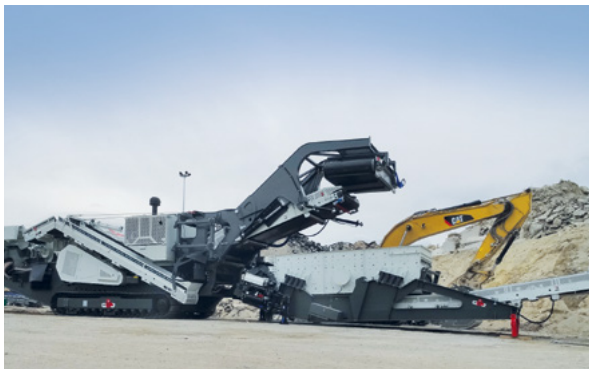

GIPOKOMBI RC 130 FDR s odvojivim troslojnim sklopom sita / com unidade de peneira de 3 decks removível / *con unidad de criba de 3 cubiertas extraíble*

GIPOKOMBI RC 130 FDR sa zračnom separacijom, filtarskim sklopom (prašina), separacijom željeza u uzdužnom smjeru i troslojnim sklopom sita / com peneiragem por sopro, unidade de filtro (poeira), descarga de ferro na direção longitudinal e unidade de peneira de 3 decks / *con separación por aire, unidad de filtrado (polvo), descarga de hierro en sentido longitudinal y unidad de criba de 3 cubiertas*

TEHNIČKI PODATCI
DADOS TÉCNICOS
DATOS TÉCNICOS

	GIPOKOMBI RC 100 C	**GIPOKOMBI RC 100 FDR**
Dozirni lijevak / Funil de carga / *Tolva alimentadora*	4,5 m³	4 m³
Dovodni žlijeb / Calha de alimentaçãol / *Canaleta de carga*	900 x 3500 mm	840 x 2500 mm
Stroj za grubo filtriranje / Peneira prévia / *Máquina de cribado previo*	–	900 x 1800 mm
Ulaz udarne drobilice / Entrada do triturador de percussão / *Entrada trituradora de impacto*	970 x 800 (920) mm	970 x 800 (920) mm
Promjer rotora / Diâmetro do rotor / *Diámetro rotor*	1200 mm	1200 mm
Kapacitet drobljenja do / Desempenho do triturador até / *Potencia de trituración*	250 t/h	250 t/h
Odvodni transportni žlijeb / Calha de descarga / Canal vibrador de descarga	900 x 2300 mm	900 x 2300 mm
Odvodna traka drobilice / Esteira de descarga da trituradora / *Cinta de descarga*	1200 x 8000 mm	1200 x 8000 mm
2-slojni stroj za filtriranje / Peneira mecânica com 2 deck / *Máquina de cribar de 2 cubiertas*	1500 x 3500 mm	1500 x 3500 mm
Glavna odvodna traka / Esteira de descarga principal / *Cinta de descarga principal*	800 x 7900 mm	800 x 7900 mm
Glomazna granulatna povratna traka / Esteira de retorno de granulação grossa / *Cinta de retroceso de grano retenido*	500 x 8400 mm	500 x 9500 mm
Powerpack / Powerpack / *Powerpack*	CAT C13 ACERT / 328 kW	CAT C13 ACERT / 328 kW
Transportna duljina / Comprimento de transporte / Longitud de transporte	18200 mm	18800 mm
Transportna širina / Largura de transporte / *Anchura de transporte*	3000 mm	3000 mm
Transportna visina / Altura de transporte / *Altura de transporte*	3750 mm	3750 mm
Masa / Peso / *Peso*	52000 kg	55000 kg

	GIPOKOMBI RC 110 C	**GIPOKOMBI RC 110 FDR**
Dozirni lijevak / Funil de carga / *Tolva alimentadora*	6 m³	5,5 m³
Dovodni žlijeb / Calha de alimentaçãol / *Canaleta de carga*	1000 x 4300 mm	920 x 3500 mm
Stroj za grubo filtriranje / Peneira prévia / *Máquina de cribado previo*	–	1000 x 2000 mm
Ulaz udarne drobilice / Entrada do triturador de percussão / *Entrada trituradora de impacto*	1070 x 925 (1100) mm	1070 x 925 (1100) mm
Promjer rotora / Diâmetro do rotor / *Diámetro rotor*	1300 mm	1300 mm
Kapacitet drobljenja do / Desempenho do triturador até / *Potencia de trituración*	350 t/h	350 t/h
Odvodni transportni žlijeb / Calha de descarga / Canal vibrador de descarga	1100 x 2300 mm	1100 x 2300 mm
Odvodna traka drobilice / Esteira de descarga da trituradora / *Cinta de descarga*	1200 x 8700 mm	1200 x 8700 mm
2-slojni stroj za filtriranje / Peneira mecânica com 2 deck / *Máquina de cribar de 2 cubiertas*	1500 x 4000 mm	1500 x 4000 mm
Glavna odvodna traka / Esteira de descarga principal / *Cinta de descarga principal*	1000 x 10500 mm	1000 x 10500 mm
Glomazna granulatna povratna traka / Esteira de retorno de granulação grossa / *Cinta de retroceso de grano retenido*	500 x 9200 mm	500 x 9200 mm
Powerpack / Powerpack / *Powerpack*	CAT C15 ACERT / 403 kW	CAT C15 ACERT / 403 kW
Transportna duljina / Comprimento de transporte / Longitud de transporte	21000 mm	22000 mm
Transportna širina / Largura de transporte / *Anchura de transporte*	3200 mm	3200 mm
Transportna visina / Altura de transporte / *Altura de transporte*	3850 mm	3850 mm
Masa / Peso / *Peso*	62000 kg	65000 kg

	GIPOKOMBI RC 131 C	**GIPOKOMBI RC 131 FDR**
Dozirni lijevak / Funil de carga / *Tolva alimentadora*	5,5 m³	5,0 m³
Dovodni žlijeb / Calha de alimentaçãol / *Canaleta de carga*	1200 x 3500 mm	1120 x 2500 mm
Stroj za grubo filtriranje / Peneira prévia / *Máquina de cribado previo*	–	1200 x 1800 mm
Ulaz udarne drobilice / Entrada do triturador de percussão / *Entrada trituradora de impacto*	1270 x 800 (920) mm	1270 x 800 (920) mm
Promjer rotora / Diâmetro do rotor / *Diámetro rotor*	1200 mm	1200 mm
Kapacitet drobljenja do / Desempenho do triturador até / *Potencia de trituración*	400 t/h	400 t/h
Odvodni transportni žlijeb / Calha de descarga / Canal vibrador de descarga	1300 x 2300 mm	1300 x 2300 mm
Odvodna traka drobilice / Esteira de descarga da trituradora / *Cinta de descarga*	1400 x 9200 mm	1400 x 9200 mm
2-slojni stroj za filtriranje / Peneira mecânica com 2 deck / *Máquina de cribar de 2 cubiertas*	1800 x 4500 mm	1800 x 4500 mm
Glavna odvodna traka / Esteira de descarga principal / *Cinta de descarga principal*	1200 x 10500 mm	1200 x 10500 mm
Glomazna granulatna povratna traka / Esteira de retorno de granulação grossa / *Cinta de retroceso de grano retenido*	650 x 8000 mm	650 x 9500 mm
Powerpack / Powerpack / *Powerpack*	CAT C15 ACERT / 403 kW	CAT C15 ACERT / 403 kW
Transportna duljina / Comprimento de transporte / Longitud de transporte	21000 mm	22000 mm
Transportna širina / Largura de transporte / *Anchura de transporte*	3400 mm	3400 mm
Transportna visina / Altura de transporte / *Altura de transporte*	3800 mm	3800 mm
Masa / Peso / *Peso*	62000 kg	65000 kg

	GIPOKOMBI RC 130 C	GIPOKOMBI RC 130 FDR
Dozirni lijevak / Funil de carga / *Tolva alimentadora*	7,5 m^3	7,0 m^3
Dovodni žlijeb / Calha de alimentaçãol / *Canaleta de carga*	1200 x 4300 mm	1120 x 3500 mm
Stroj za grubo filtriranje / Peneira prévia / *Máquina de cribado previo*	–	1200 x 2000 mm
Ulaz udarne drobilice / Entrada do triturador de percussão / *Entrada trituradora de impacto*	1270 x 925 (1100) mm	1270 x 925 (1100) mm
Promjer rotora / Diâmetro do rotor / *Diámetro rotor*	1300 mm	1300 mm
Kapacitet drobljenja do / Desempenho do triturador até / *Potencia de trituración*	500 t/h	500 t/h
Odvodni transportni žlijeb / Calha de descarga / Canal vibrador de descarga	1300 x 2300 mm	1300 x 2300 mm
Odvodna traka drobilice / Esteira de descarga da trituradora / *Cinta de descarga*	1600 x 8800 mm	1600 x 8800 mm
1/2/3-slojni stroj za filtriranje / Peneira mecânica com 21/ /3 deck / *Máquina de cribar de 1/2/3 cubiertas*	1800 x 5500 mm	1800 x 5000 mm
Glavna odvodna traka / Esteira de descarga principal / *Cinta de descarga principal*	1200 x 10500 mm	1200 x 10500 mm
Glomazna granulatna povratna traka / Esteira de retorno de granulação grossa / *Cinta de retroceso de grano retenido*	650 x 9000 mm	650 x 9000 mm
Powerpack / Powerpack / *Powerpack*	CAT C15 ACERT / 433 kW	CAT C15 ACERT / 433 kW
Transportna duljina / Comprimento de transporte / Longitud de transporte	22000 mm	23000 mm
Transportna širina / Largura de transporte / *Anchura de transporte*	3400 mm	3400 mm
Transportna visina / Altura de transporte / *Altura de transporte*	3850 mm	3850 mm
Masa / Peso / *Peso*	75000 kg	80000 kg

	GIPOKOMBI RC 150 C	GIPOKOMBI RC 150 FDR
Dozirni lijevak / Funil de carga / *Tolva alimentadora*	10 m^3	9 m^3
Dovodni žlijeb / Calha de alimentaçãol / *Canaleta de carga*	1400 x 4300 mm	1320 x 3500 mm
VorStroj za grubo filtriranje / Peneira prévia / *Máquina de cribado previo*	–	1400 x 2000 mm
Ulaz udarne drobilice / Entrada do triturador de percussão / *Entrada trituradora de impacto*	1470 x 925 (1100) mm	1470 x 925 (1100) mm
Promjer rotora / Diâmetro do rotor / *Diámetro rotor*	1300 mm	1300 mm
Kapacitet drobljenja do / Desempenho do triturador até / *Potencia de trituración*	800 t/h	800 t/h
Odvodni transportni žlijeb / Calha de descarga / Canal vibrador de descarga	1500 x 2300 mm	1500 x 2300 mm
Odvodna traka drobilice / Esteira de descarga da trituradora / *Cinta de descarga*	1600 x 10000 mm	1600 x 10000 mm
2-slojni stroj za filtriranje / Peneira mecânica com 2 deck / *Máquina de cribar de 2 cubiertas*	1800 x 6000 mm	1800 x 6000 mm
Glavna odvodna traka / Esteira de descarga principal / *Cinta de descarga principal*	1400 x 10500 mm	1400 x 10500 mm
Glomazna granulatna povratna traka / Esteira de retorno de granulação grossa / *Cinta de retroceso de grano retenido*	800 x 8400 mm	800 x 8900 mm
Powerpack / Powerpack / *Powerpack*	CAT C18 ACERT / 522 kW	CAT C18 ACERT / 522 kW
Transportna duljina / Comprimento de transporte / Longitud de transporte	19450 mm	20500 mm
Transportna širina / Largura de transporte / *Anchura de transporte*	3400 mm	3400 mm
Transportna visina / Altura de transporte / *Altura de transporte*	4100 mm	4100 mm
Masa / Peso / *Peso*	115000 kg	120000 kg

	GIPOKOMBI RC 170 C	GIPOKOMBI RC 170 FDR
Dozirni lijevak / Funil de carga / *Tolva alimentadora*	14 m^3	13 m^3
Dovodni žlijeb / Calha de alimentaçãol / *Canaleta de carga*	1600 x 4300 mm	1520 x 3500 m
Stroj za grubo filtriranje / Peneira prévia / *Máquina de cribado previo*	–	1620 x 3500 mm
Ulaz udarne drobilice / Entrada do triturador de percussão / *Entrada trituradora de impacto*	1670 x 925 (1100) mm	1670 x 925 (1100) mm
Promjer rotora / Diâmetro do rotor / *Diámetro rotor*	1400 mm	1400 mm
Kapacitet drobljenja do / Desempenho do triturador até / *Potencia de trituración*	1100 t/h	1100 t/h
Odvodni transportni žlijeb / Calha de descarga / Canal vibrador de descarga	1700 x 2300 mm	1700 x 2300 mm
Odvodna traka drobilice / Esteira de descarga da trituradora / *Cinta de descarga*	1800 x 12500 mm	1800 x 12500 mm
2-slojni stroj za filtriranje / Peneira mecânica com 2 deck / *Máquina de cribar de 2 cubiertas*	2000 x 7000 mm	2000 x 7000 mm
Glavna odvodna traka / Esteira de descarga principal / *Cinta de descarga principal*	1600 x 10000 mm	16000 x 10000 mm
Glomazna granulatna povratna traka / Esteira de retorno de granulação grossa / *Cinta de retroceso de grano retenido*	800 x 10000 mm	800 x 10000 mm
Powerpack / Powerpack / *Powerpack*	CAT 3412 E / 746 kW	CAT 3412 E / 746 kW
Transportna duljina / Comprimento de transporte / Longitud de transporte	23000 mm	24000 mm
Transportna širina / Largura de transporte / *Anchura de transporte*	3600 mm	3600 mm
Transportna visina / Altura de transporte / *Altura de transporte*	4100 mm	4100 mm
Masa / Peso / *Peso*	135000 kg	140000 kg

GIPO AG
Industriegebiet See, Zone C
Kohlplatzstrasse 15
CH-6462 Seedorf

T +41 41 874 81 10
F +41 41 874 81 01
info@gipo.ch
www.gipo.ch
Schweiz / Switzerland / Suisse

GIPOKOMBI_02.19